POMPA DI CALORE ARIA/ACQUA DA ESTERNO

4 ÷ 15 kW

AEROTOP MONO .2 è la nuova pompa di calore "monoblocco" aria/acqua con tecnologia DC Inverter a ciclo invertibile per funzioni di riscaldamento, climatizzazione e produzione acqua calda sanitaria, funzionante con il gas ecocompatibile R32, sviluppata, progettata e prodotta da ELCO per garantire prestazioni eccellenti ed esclusive. AEROTOP MONO .2 RXL/RL (versione LIGHT) comprende unità esterna ed unità di controllo per la regolazione della pompa di calore ed è la soluzione perfetta per nuove costruzioni di tipo residenziale aventi classi energetiche molto elevate o riqualificazioni significative atte a migliorare la classe energetica esistente.
Tutti i modelli sono disponibili con alimentazione monofase, le taglie 8, 12 e 15 disponibili anche con alimentazione trifase.
La gestione avviene tramite il controllo intelligente del nuovo REMOCON PLUS 2, dotato di ampio display a colori retroilluminato e testo alfanumerico, remotabile in ambiente per il controllo della temperatura di comfort.

ready

Plus di prodotto
- Unità monoblocco ermeticamente sigillata
- Gas refrigerante ecologico R32
- Design sofisticato Elco
- Tecnologia DC Inverter
- COP fino a 5,1
- Installazione semplificata
- T max di mandata 60°C
- Comunicazione bus
- Campo di funzionamento fino a -20°C in riscaldamento e 43°C in raffrescamento
- Disponibile come accessorio Remocon Net Mini per telegestione/controllo da remoto mediante App Remocon Net

Elettronica di gestione
Il nuovo Energy Manager 2.0 rappresenta l'elettronica di gestione della pompa di calore, racchiuso nell'unità interna Light Box, raccoglie le richieste di calore dalle zone, definisce il set-point dell'acqua in ciascuna zona per soddisfare la richiesta e comanda l'accensione della pompa di calore quando necessario.
Attraverso il nuovo REMOCON PLUS 2, utilizzabile sia come sensore ambiente evoluto che come interfaccia di sistema, è possibile immettere tutte le impostazioni del sistema utilizzando i pulsanti touch e il selettore di navigazione a doppia funzione, inoltre integra anche la funzione di sensore di umidità.

POMPA DI CALORE PROTETTA

"Estensione garanzia" *	Codice	Prezzo €
POMPA DI CALORE PROTETTA 36 mesi	ZGA000026	**353,00**

Prezzo all'utente IVA esclusa

Servizio *		
Servizio Pre-Collaudo (PC - su richiesta)	ZCS001025	**203,00**

Prezzo al cliente IVA esclusa
* Vedasi sezione iniziale "Servizi aggiuntivi"

Funzioni:
- Collegamento di dispositivi opzionali: Fino a 3 termostati Ambiente collegabili (1 attraverso contatto configurabile)
- Accesso a tutti i componenti di sistema, con riconoscimento automatico dei dispositivi e facile impostazione delle fasce orarie.
- Massima flessibilità nella gestione dell'impianto attraverso la logica buffer
- Visualizzazione di stati di funzionamento ed eventuali allarmi dell'intero sistema
- Impostazione della curva climatica (sonda esterna di serie)
- Funzionamento notturno silenzioso
- Impostazione della logica di funzionamento
- Impostazione della logica di funzionamento (5 opzioni) ed attivazione della pompa di calore o delle eventuali resistenze integrative (disponibili come accessorio) per ottimizzare il risparmio o il comfort: Eco Plus, Eco, Average, Comfort, Comfort Plus
- Possibilità di impostazione della modalità operativa estate/inverno tramite contatto esterno
- Contatti personalizzabili per la comunicazione verso l'esterno di: allarme guasto, allarme umidostato, richiesta caldo/freddo e ACS, modalità operativa estate/inverno

Consegna
La pompa di calore AEROTOP MONO .2 RXL/RL viene consegnata su pallet ed include: unità esterna, unità di controllo Light Box, sonda esterna, comando Remocon Plus 2.

Codice prodotto e prezzo

Mod.	Classe energetica riscaldamento * W55	Classe energetica riscaldamento * W35	Capacità di prelievo ACS	Classe energetica sanitario *	Classe energetica di sistema * W55	Classe energetica di sistema * W35	Cod.	Prezzo €
AEROTOP MONO RXL / RL								
04.2 M-RXL	A++ A+ D	A+++ A+ D	-	-	A++ A+ G	A+++ A+ G	3302091	**4.484,00**
05.2 M-RXL	A++ A+ D	A+++ A+ D	-	-	A++ A+ G	A+++ A+ G	3302092	**5.264,00**
08.2 M-RXL	A++ A+ D	A+++ A+ D	-	-	A++ A+ G	A+++ A+ G	3302093	**6.123,00**
12.2 M-RXL	A++ A+ D	A+++ A+ D	-	-	A++ A+ G	A+++ A+ G	3302095	**8.553,00**
15.2 M-RXL	A+++ A+ D	A+++ A+ D	-	-	A++ A+ G	A+++ A+ G	3302097	**9.345,00**
08.2 M-RL	A++ A+ D	A+++ A+ D			A++ A+ G	A+++ A+ G	3302094	**6.823,00**
12.2 M-RL	A++ A+ D	A+++ A+ D	-	-	A++ A+ G	A+++ A+ G	3302096	**9.207,00**
15.2 M-RL	A+++ A+ D	A+++ A+ D	-	-	A++ A+ G	A+++ A+ G	3302098	**9.734,00**

RXL - Aerotop Mono **reversibile monofase** (X)
RL - Aerotop Mono **reversibile trifase**
* - ai sensi della Direttiva 2010/30/UE e del Regolamento (UE) n. 811/2013

Dimensioni di ingombro e attacchi

UNITÀ ESTERNA

AEROTOP MONO 04.2 - 05.2

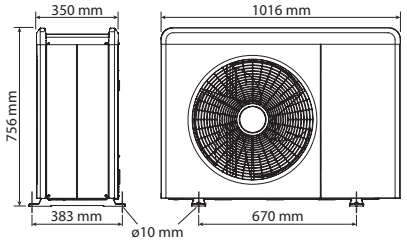

AEROTOP MONO 08.2

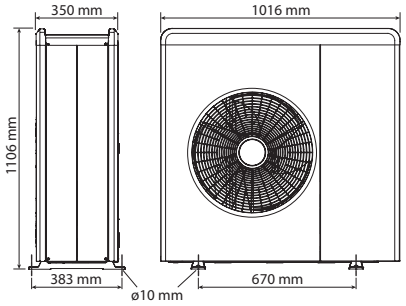

AEROTOP MONO 12.2 - 15.2

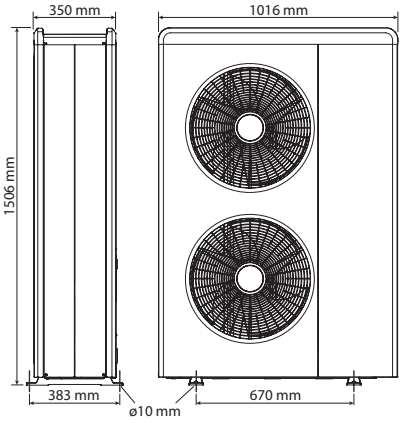

POSIZIONE ATTACCHI (TUTTE LE TAGLIE)

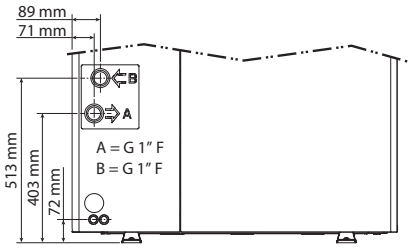

UNITÀ DI CONTROLLO E CABLAGGIO INSTALLABILE ANCHE ALL'ESTERNO

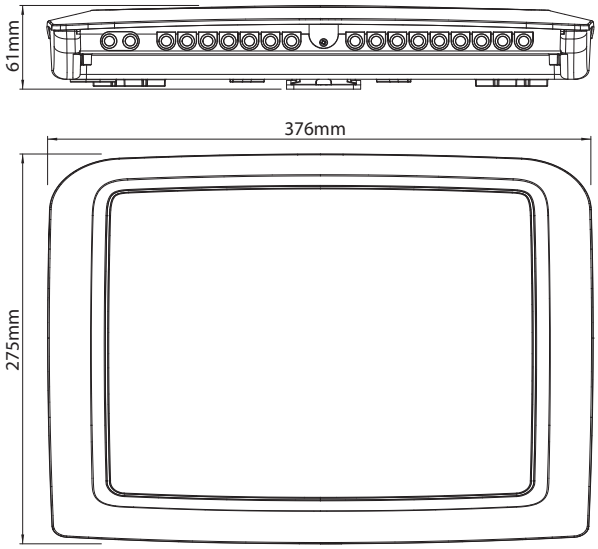

Dati tecnici AEROTOP MONO		04.2	05.2	08.2	12.2	15.2
Potenza di riscaldamento max (A7W35)	kW	**6,35**	**7,57**	**11,74**	**14,37**	**17,65**
Potenza di riscaldamento nominale (A7W35, EN14511)	kW	3,50	5,00	8,00	12,00	15,00
Potenza assorbita (A7W35, EN14511)	kW	0,69	1,00	1,67	2,45	3,19
COP (A7W35, EN14511)		5,10	5,00	4,80	4,90	4,70
Potenza di riscaldamento max (A2W35)	kW	**5,98**	**6,66**	**10,75**	**13,86**	**17,20**
Potenza di riscaldamento nominale (A2W35, EN14511)	kW	2,80	3,40	4,91	6,80	8,00
Potenza assorbita (A2W35, EN14511)	kW	0,68	0,91	1,21	1,58	1,90
COP (A2W35, EN14511)		4,10	3,75	4,05	4,30	4,21
Potenza di riscaldamento max (A-7W35)	kW	**4,52**	**5,20**	**8,45**	**11,47**	**13,79**
Potenza di riscaldamento nominale (A-7W35, EN14511)	kW	3,51	5,00	7,41	9,51	11,00
Potenza assorbita (A-7W35, EN14511)	kW	1,13	1,72	2,47	2,97	3,55
COP (A-7W35, EN14511)		3,10	2,90	3,00	3,20	3,10
Potenza di riscaldamento max (A-7W55)	kW	**4,08**	**4,69**	**7,63**	**10,44**	**12,44**
Potenza di riscaldamento nominale (A-7W55, EN14511)	kW	3,35	4,65	6,60	8,35	10,30
Potenza assorbita (A-7W55, EN14511)	kW	1,67	2,27	3,14	3,69	4,58
COP (A-7W55, EN14511)		2,00	2,05	2,10	2,26	2,25
SCOP W35		4,89	4,67	4,95	5,16	5,12
SCOP W55		3,43	3,48	3,58	3,65	3,85
Potenza raffrescamento max (A35W18)	kW	**6,50**	**7,86**	**11,73**	**15,51**	**18,98**
Potenza raffrescamento nominale (A35W18, EN14511)	kW	4,08	4,63	7,00	10,74	12,50
Potenza assorbita (A35W18, EN14511)	kW	0,77	1,02	1,49	2,11	2,66
EER (A35W18, EN14511)		5,29	4,56	4,70	5,08	4,70
Potenza raffrescamento max (A35W7)	kW	**4,04**	**5,33**	**8,54**	**10,45**	**13,30**
Potenza raffrescamento nominale (A35W7, EN14511)	kW	3,50	5,00	7,00	9,05	1,00
Potenza assorbita (A35W7, EN14511)	kW	1,03	1,75	2,26	2,87	3,75
EER (A35W7, EN14511)		3,40	2,85	3,10	3,15	2,93
tipo refrigerante		R32				
tipologia compressore		Twin-rotary				
diametro tubo acqua (ingresso-uscita)	pollici	1"				
carica standard refrigerante (precarica standard)	kg	1,0	1,0	1,4	2,1	2,1
CO2 Eq	t	0,7	0,7	0,9	1,4	1,4
Livello di potenza sonora nominale (A7W55)	dB(A)	53	55	57	58	58
Livello di pressione sonora nominale (A7W55) (1)	dB(A)	48	50	52	53	53
Peso unità esterna (monofase / trifase)	kg	66 / --	66 / --	91 / 104	124 / 131	124 / 131

(1) Livello di pressione sonora misurata ad 1 metro di distanza con fattore di direzionalità Q=4

Questi prodotti contengono gas fluorurati del tipo R32 (GWP = 675)

CARATTERISTICHE ELETTRICHE

UNITA' ESTERNA		04.2 X	05.2 X	08.2 X	12.2 X	15.2 X	8.2	12.2	15.2
Potenza massima assorbita	kW	2,7	3,3	4,9	5,5	6,6	5,6	5,8	6,9
Corrente nominale / fase	A	11,0	13,5	20,0	7,8	9,4	7,6	7,8	9,4
Massima corrente / fase	A	11,7	14,3	21,3	23,9	28,7	8,1	8,3	10,0
Fusibili di potenza (*)	A	C16	C20	C32	C32	C32	C13	C13	C13
Tensione nominale	V	230	230	230	230	230	400	400	400
Campo tensioni ammissibili	V	216-243	216-243	216-243	216-243	216-243	376-424	376-424	376-424
Alimentazione elettrica e numero di fasi	V/Ph/Hz	230 (+/- 6%) / 1 / 50					400 (+/- 6%) / 3 / 50		
Cos phi		> 0,9							
UNITA' INTERNA									
Alimentazione elettrica	V/ph/Hz	230 / 1 / 50							
Campo tensioni ammissibili	V	196-253							
Potenza nominale assorbita	W	6							
Corrente massimale	mA	140							
Interruttore magnetotermico	A	C2 (6A max)							
Taglia interruttore differenziale (RCCB)	mA	A30							

Limiti di funzionamento in raffrescamento

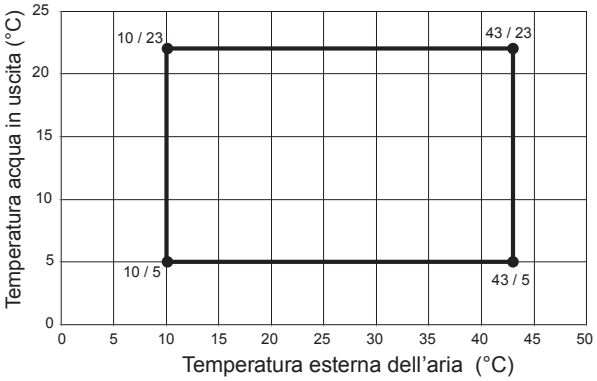

Limiti di funzionamento in riscaldamento

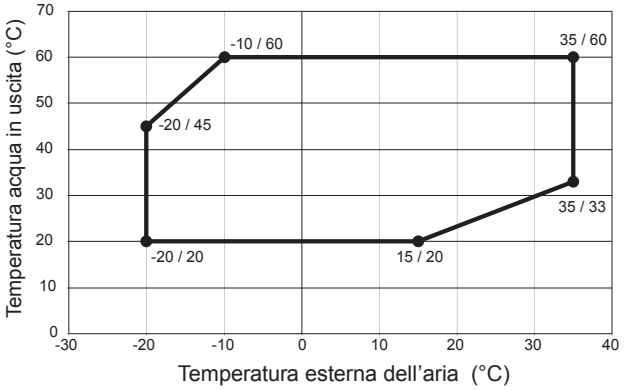

Prevalenza residua disponibile per l'installazione

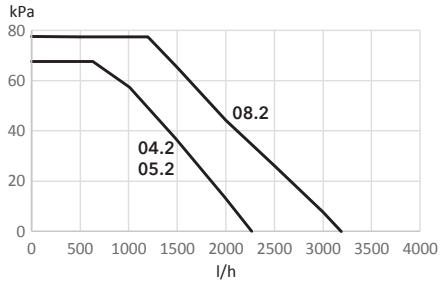

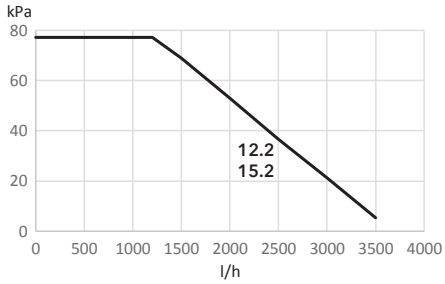

Modello	Portata (l/h) Nominale	minima
04.2	600	430
05.2	860	430
08.2	1200	600
12.2	1550	770
15.2	1900	940

Accessori ampliamento impianto lato idraulico

Accessori	Descrizione	Riferimento	Codice	Prezzo €
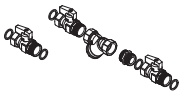	**Kit rubinetti e filtro**		3083059	**196,00**
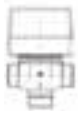	**Valvola a 3 vie** Per ACS o cooling		3078156	**235,00**
	Defangatore magnetico		3078104	**301,00**

Accessori ampliamento impianto lato elettrico

Accessori	Descrizione	Riferimento	Codice	Prezzo €
	Kit resistenze integrative e interfaccia Kit formato da resistenze di back-up a 3 stadi (2kW + 2kW + 2kW) e interfaccia per collegamento. Solo per Aerotop Mono .2 RXL/RL		3319673	**1.309,00**
	Sonda bollitore/sonda buffer		3318962	**57,00**

Accessori a completamento

Accessori	Descrizione	Riferimento	Codice	Prezzo €
	Vaschetta raccogli condensa		3024383	**129,00**
	Kit antigelo pompa di calore		3319087	**312,00**
	Kit HP EXOGEL		3318771	**235,00**
	Staffe per unità esterna (escluse taglie 12 e 15)		3078101	**218,00**
	Antivibranti per unità esterna (n. 4 pezzi)		3078102	**168,00**
	Piedini per installazione a terra dell'unità esterna		3078097	**235,00**

Per altri accessori relativi all'unità esterna e all'ampliamento impianto lato elettrico e lato idraulico, vedere la sezione dedicata (accessori comuni delle serie AEROTOP HYBRID / AEROTOP SPLIT / AEROTOP MONO)